ГАОУ ДПО "Ленинградский областной институт развития образования"
ФГБОУ ВПО БГТУ "ВОЕНМЕХ" им. Д.Ф.Устинова

ГБОУ ДОД Центр "Интеллект"

Задание муниципального этапа конкурса конструкторов

2020 – 2021 г.

Перед вами сборочный чертеж гидравлической рулевой машинки, предназначенной для управления закрылками летательных аппаратов. В отличие от чертежа общего вида сборочный чертеж не содержит нюансы формы некоторых деталей т.к. это не влияет на выполнение сборочных операций.

Ваша задача: выполнить рабочий чертеж и изометрическую проекцию детали № 5.
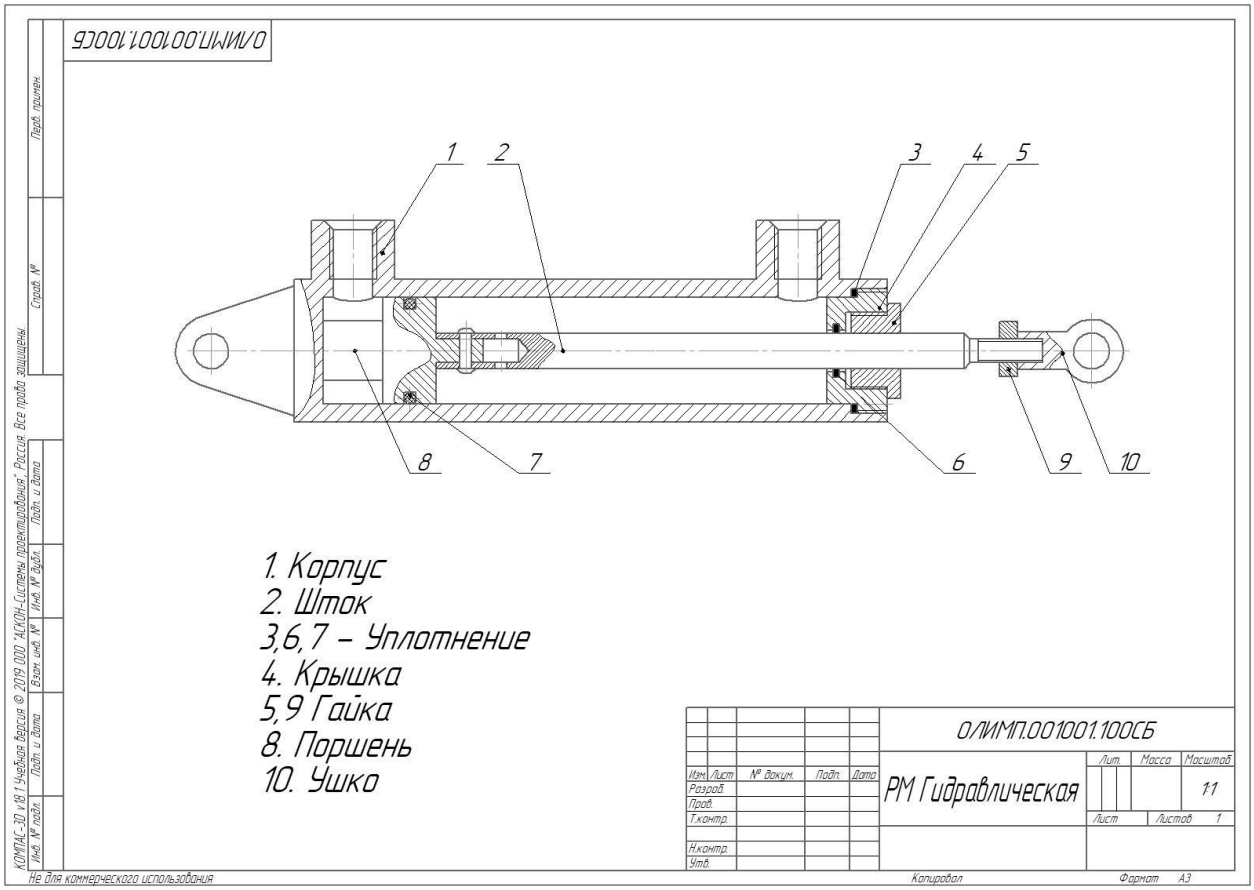
Необходимо правильно расположить изображения, выбрать их необходимое количество, добавить конструктивные элементы, не отраженные на сборочном чертеже, грамотно проставить размеры.